TSP-452

denver.eu

2022

Points de collecte sur www.quefairedemesdechets.fr
Privilégiez la réparation ou le don de votre appareil !

Consignes de sécurité

Lisez attentivement les consignes de sécurité avant d’utiliser le produit pour la première fois et conservez-les pour référence ultérieure.

1. Ce produit n’est pas un jouet. Garder hors de portée des enfants.
2. Avertissement : Ce produit contient une batterie au lithium rechargeable.
3. Gardez le produit hors de portée des enfants et des animaux de compagnie pour éviter qu’ils le mordent et l'avalent.
4. La température de fonctionnement et de stockage du produit doit être entre 0 et 40 °C. L’utilisation dans un environnement dont la température est supérieure ou inférieure pourrait affecter son fonctionnement.
5. N’ouvrez jamais le produit. Ne touchez pas les composants électroniques internes, vous pourriez subir un choc électrique. Les réparations ou l’entretien doivent toujours être effectués par du personnel qualifié.
6. N’exposez pas l’appareil à la chaleur, à l’eau, à la poussière (environnement poussiéreux), à l’humidité et la lumière directe du soleil !

7. Préservez vos oreilles d’un volume sonore élevé. Un volume élevé peut endommager les oreilles et causer une perte de l’audition.
8. La technologie sans fil Bluetooth ne peut fonctionner que dans un rayon d’environ 10 m. La distance de communication maximale peut varier selon la présence d’obstacles (personnes, objets métalliques, murs, etc.) ou de l’environnement électromagnétique.
9. Les micro-ondes émises par un appareil Bluetooth peuvent affecter le fonctionnement des appareils médicaux électroniques.
10. L’unité n’est pas étanche. Si de l’eau ou des objets pénètrent dans l’unité, cela peut causer un incendie ou une électrocution. Si de l’eau ou un objet pénètre dans l’unité, cessez immédiatement de l'utiliser.
11. N'obstruez jamais les fentes d'aération. Ce produit en a besoin pour disperser la chaleur.

FONCTION BT INTEGRÉE

- Appuyez sur le bouton MODE pour choisir canal BT comme source du signal d'entrée lors du démarrage de la machine.
- Assurez-vous que l'appareil BT (par exemple, un téléphone mobile) que vous souhaitez connecter est allumé. Activez la fonction Bluetooth sur votre appareil BT afin qu'il recherche l'enceinte. Sélectionnez ensuite l'enceinte TSP-452 à connecter. Lorsque la connexion est réussie, un « tic » est émis. Si la connexion a échoué, redémarrez l'enceinte ou l'appareil et essayez à nouveau.
- Une fois la connexion entre l'enceinte et l'appareil BT réussie, vous pouvez écouter de la musique à partir de votre appareil. Pour assurer la stabilité continue du signal musical, essayez de garder l'appareil BT face à l'enceinte.
- La distance entre les appareils BT et l'enceinte peut aller jusqu'à 10 mètres s'il n'y a pas d'obstacles.

FONCTION TWS INTEGRÉE

- Allumez la première enceinte TSP-452 et connectez-la à un appareil Bluetooth.
- Allumez la deuxième enceinte TSP-452 et réglez le mode sur Bluetooth (ne couplez aucun appareil).
- Appuyez simultanément et maintenez enfoncé le bouton PAUSE/LECTURE TWS des deux enceintes, « TWS-ON » s'affichera sur l'écran LED.
- Lancez la lecture depuis l'appareil Bluetooth. Le son sera transmis par les deux enceintes.

FONCTIONS DU PANNEAU AVANT

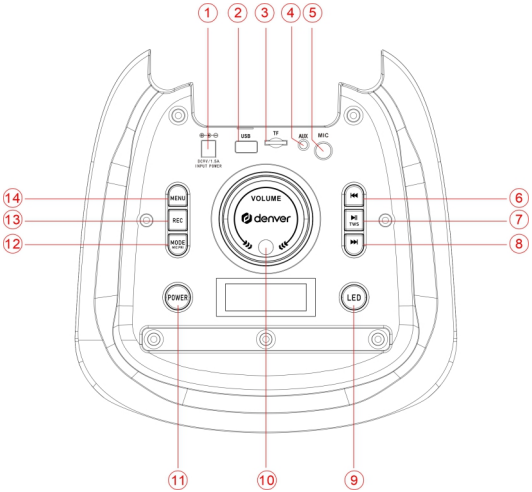

1. CHARGE DC 9 V 1.5 A Connectez l'adaptateur 9 V 1.5 A à la source d'alimentation pour charger la batterie. Vous pouvez utiliser l'enceinte pendant la charge.
2. ENTRÉE USB Insérez une clé USB pour la lecture des fichiers MP3.
3. PORT MicroSD Insérez une carte microSD pour la lecture des fichiers MP3.
4. ENTRÉE AUX Connectez un appareil de lecture externe via un câble AUX.

5. ENTRÉE MIC Connectez microphone (non inclus).
6. PRÉC Piste précédente.
7. PAUSE/LECTURE TWS Appuyez sur ce bouton pour mettre en pause le signal de la clé USB, de la carte TF ou de l'entrée Bluetooth. Appuyez et maintenez ce bouton enfoncé pour activer le mode TWS (True Wireless Stereo).
8. SUIVANT Piste suivante.
9. INTERRUPTEUR LED Appuyez pour allumer/éteindre le mode Éclairage de fête LED, appuyez et maintenez enfoncé pour modifier l'effet lumineux LED.
10. VOLUME Réglez le volume de l'enceinte.
11. BOUTON POWER Appuyez pour allumer l'enceinte, appuyez et maintenez enfoncé pour éteindre l'enceinte.
12. MODE/MIC PRI Appuyez pour changer de mode (Bluetooth, Aux, USB/Micro SD).
13. REC Appuyez sur ce bouton pour enregistrer le signal provenant du microphone.
14. MENU Appuyez sur ce bouton pour régler les graves/aigus/écho.

ATTENTION :

-L’adaptateur AC/DC et l’unité principale ne doivent pas être exposés à l’égouttement ou aux éclaboussures, et aucun objet rempli de liquide comme les vases ne doit être placé sur l’appareil ni sur l’adaptateur AC/DC.

-Laissez un espace d'au moins 10 cm tout autour de votre appareil pour lui assurer une aération suffisante.

-Veuillez à ce que les ouvertures d'aération ne soient pas obstruées (par un journal, une nappe, un rideau, etc.).

-Ne posez aucune source de flamme nue, par exemple une bougie allumée, sur votre appareil.

-Quand la fiche principale de l’adaptateur AC/DC est utilisée comme appareil de déconnexion, l’appareil déconnecté doit rester prêt aux opérations.

Pour isoler votre appareil de l'alimentation secteur, débranchez complètement l'adaptateur courant alternatif/courant continu de la prise secteur.

-L’accès à l’adaptateur AC/DC ne doit pas être obstrué et doit être facilement accessible au cours de l’utilisation.

-Ne pas utiliser l’appareil sous des climats tropicaux.

FR	
Nom ou marque commerciale du fabricant, numéro d'enregistrement au registre du commerce et adresse	GUANGZHOU HUADU GUANG ER ZHONG ELECTRONIC FACTORY NO.72,LIANGLONG ROAD HUASHAN TOWN HUADU DISTRICT GUANGZHOU CITY.
Identifiant du modèle	GPUSW0901500WD00
Tension en entrée	100-240V
Fréquence alternative en entrée	50-60Hz
Tension en sortie	9V
Courant en sortie	1.5A
Puissance	13.5W
Rendement moyen en mode actif	85.77%
Rendement à faible charge (10 %)	75%
Consommation électrique sans charge	0.15W

Avertissement !

- Batterie au lithium intégrée !
- N'ouvrez pas le produit !
- Ne l'exposez pas à la chaleur, l'eau, l'humidité et la lumière directe du soleil !
- Chargez uniquement avec le chargeur d'origine fourni avec ce produit !

1. NE placez PAS d'objet sur l'appareil, car cela peut l'érafler.

2. N'exposez PAS l'appareil à des environnements sales et poussiéreux.

3. N'insérez PAS de corps étranger dans l'appareil.

4. N'exposez PAS l'appareil à de forts champs magnétiques ou électrique.

5. N’utilisez PAS l’appareil sous la pluie.

6. Veuillez vous renseigner auprès de votre collectivité locale ou de votre détaillant sur la bonne manière d’éliminer des produits électroniques.

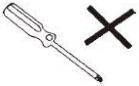

7. NE démontez PAS l’appareil. Seul un technicien d’entretien agréé est en mesure d’effectuer une réparation.

Avertissement : Contient des batteries au lithium

8. L’appareil est muni d’ouvertures pour la dispersion de chaleur. NE bloquez PAS la ventilation de l’appareil, celui-ci pourrait chauffer et dysfonctionner.
Les manipulations non autorisées peuvent causer des blessures ou des accidents mortels. Une manipulation non autorisée peut entrainer des dégâts matériels.

Remarque - Tous les produits sont susceptibles d’être modifiés sans préavis. Ce document est établi sous toute réserve d’erreur et d’omission.

TOUS DROITS RÉSERVÉS, COPYRIGHT
DENVER A/S

www.denver.eu

Les équipements électriques et électroniques et les piles ou batteries qu’ils renferment contiennent des matériaux, composants et substances qui peuvent nuire à votre santé et à l'environnement si ces déchets (appareils électriques et électroniques ainsi que piles et batteries) ne sont pas traités de façon appropriée.

Les équipements électriques et électroniques, ainsi que les piles et batteries, sont marqués du symbole d'une poubelle barrée, comme illustré ci-dessus. Ce symbole indique que les appareils électriques et électroniques et les piles et batteries doivent être triés et jetés séparément des ordures ménagères.

En tant qu'utilisateur final, il est important que vous jetiez les piles et batteries usagées dans des centres de collecte appropriés. En mettant au rebut les piles et batteries afin qu'elles soient recyclées conformément à la réglementation, vous contribuez à préserver l'environnement.

Toutes les municipalités disposent de points de collecte dans lesquels les appareils électriques et électroniques ainsi que les piles et batteries peuvent être déposés sans frais en vue de leur recyclage, ou offrent des services de ramassage des déchets. Vous pouvez obtenir des informations supplémentaires auprès des services de votre municipalité.

Par la présente, Denver A/S déclare que l'équipement radioélectrique du type TSP-452 est conforme à la directive 2014/53/UE. Le texte intégral de la déclaration de conformité UE est disponible à l'adresse Internet suivante :
www.denver.eu puis cliquez sur l'icône recherche dans la partie supérieure du site Web. Numéro de modèle : TSP-452. Entrez dans la page produit, la directive RED se trouve dans Téléchargements/Autres téléchargements.
Bluetooth : 2 400 MHz - 2 500 MHZ
Puissance de sortie maximale : 2 x 20 W
DENVER A/S
Omega 5A, Soeften
DK-8382 Hinnerup
Danemark
www.facebook.com/denver.eu

Nordics

Headquarter
Denver A/S
Omega 5A, Soeften
DK-8382 Hinnerup
Denmark

Phone: **+45 86 22 51 00**
(Push "2" for support)

E-Mail
For technical questions, please write to:
support@denver.eu

For all other questions please write to:
denver@denver.eu

Benelux/France

Denver Benelux BV
Barwoutswaarder 13C+D
3449 HE Woerden
The Netherlands

Phone: **+31 348 420 029**

E-Mail: **support-nl@denver.eu**

Austria

Lurf Premium Service GmbH
Deutschstrasse 1
1230 Wien

Phone: **+43 1 904 3085**
E-Mail: **denver@lurfservice.at**

If your country is not listed above, please write an email to
support@denver-electronics.com

Germany

Denver Germany GmbH Service
Gutenbergstrasse 1
94036 Passau

Phone: **+49 851 379 369 40**

E-Mail
Repair-germany@denver.eu

Fairfixx GmbH
Repair and service
Rudolf-Diesel-Str. 3 TOR 2
53859 Niederkassel

(for TV, E-Mobility/Hoverboards/Balanceboards, Smartphones & Tablets)

Tel.: +49 851 379 369 69
E-Mail: denver@fairfixx.de

Spain/Portugal

INTER SALES SPAIN S.A
C/ Moscú, 1 Pol.Ind.Mas de Tous
46185 La Pobla de Vallbona
Valencia (Spain)

Spain
Phone: +34 960 046 883
Mail:
serviciotecnico.denver@denver.eu

Portugal:
Phone: **+35 1255 240 294**
E-Mail: **denver.service@satfiel.com**

Denver A/S
Omega 5A, Soeften
DK-8382 Hinnerup
Denmark

denver.eu