Manuale d'uso

ALTOPARLANTE BLUETOOTH BTV-220

CONNESSIONE BLUETOOTH

Lettore Mp3

USB/LETTORE SCHEDE MICRO SD

INGRESSO AUX

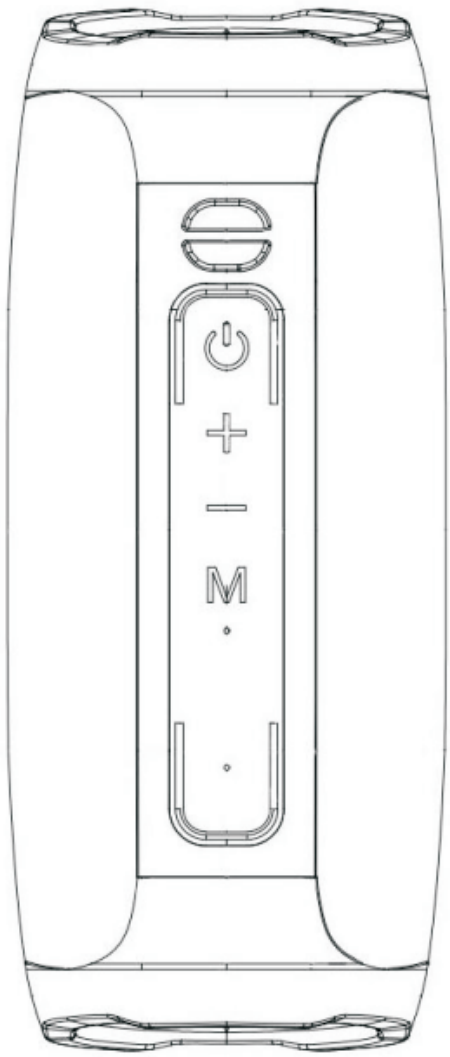

www.facebook.com/denverelectronics

Informazioni sulla sicurezza

Leggere attentamente le istruzioni di sicurezza prima di utilizzare il prodotto per la prima volta. Conservare le istruzioni per riferimento futuro.

1. Questo prodotto non è un giocattolo. Tenerlo fuori dalla portata dei bambini.
2. Avvertenza: questo prodotto contiene delle batterie ai polimeri di litio.
3. Tenere il prodotto fuori dalla portata dei bambini e degli animali domestici per evitare che venga masticato o ingerito.
4. La temperatura di esercizio e stoccaggio del prodotto va da 0 gradi Celsius a 40 gradi Celsius. Temperature inferiori o superiori potrebbero comprometterne il funzionamento.
5. Non aprire mai il prodotto. Il contatto con i componenti elettronici interni può provocare una scossa elettrica. Le riparazioni o la manutenzione devono essere eseguite solo da personale qualificato.
6. Non esporre a fonti di calore, acqua, umidità o luce solare diretta!
7. Proteggere l'udito dal volume troppo alto. Un livello di volume eccessivo può danneggiare le orecchie e comportare il rischio di perdere l'udito.
8. La tecnologia wireless Bluetooth funziona entro un raggio di circa 10 m (30 piedi). La distanza di comunicazione massima può variare a seconda della presenza di ostacoli (persone, oggetti metallici, pareti, ecc.) o di un ambiente elettromagnetico.
9. Le microonde emesse dal dispositivo Bluetooth possono compromettere il funzionamento di apparecchi elettronici medicali.
10. L'unità non è resistente all'acqua. In caso di penetrazione di copri estranei o di acqua all'interno dell'unità, sussiste il pericolo di incendio o di scossa elettrica. In caso di penetrazione di corpi estranei o di acqua all'interno dell'unità, interrompere immediatamente l'utilizzo.
11. Effettuare la carica solamente con il cavo USB in dotazione.
12. Evitare l'uso di accessori non originali insieme al prodotto in quanto essi potrebbero compromettere il suo corretto funzionamento.

RICARICA

L'altoparlante deve essere ricaricato quando spento.

1.Utilizzare il cavo USB in dotazione e collegarlo alla presa micro USB (9) dell'altoparlante e alla porta USB di un PC o di un caricabatterie USB (5 V, 1 A, non incluso).

2.L'indicatore LED diventa rosso per indicare lo stato di carica dell'altoparlante; quando è completamente carico, l'indicatore LED si spegne.

FUNZIONAMENTO BASE

Per accendere l'altoparlante premere e tenere premuto il pulsante di alimentazione (2).

Premere il pulsante M (5) per selezionare

1.Modalità Bluetooth.

2.Modalità microSD: Se viene inserita una scheda microSD nello slot microSD (6), l'altoparlante avvia la riproduzione dei contenuti automaticamente.

3.Modalità USB: Se viene inserita una chiavetta USB nella porta USB (7), l'altoparlante avvia la riproduzione dei contenuti automaticamente.

REGOLAZIONE DEL VOLUME

Premere e tenere premuti i pulsanti Volume - (4), Volume + (3) per diminuire o aumentare il volume.

INGRESSO AUX

1.Accendere l'altoparlante.

2.Collegare il cavo aux-in al connettore jack AUX IN (8) dell'altoparlante e a un dispositivo esterno.

3.Avviare la riproduzione dei contenuti dal dispositivo esterno.

UTILIZZO DI UNA SCHEDA MICROSD/CHIAVETTA USB

1.Accendere l'altoparlante.

2.Inserire una scheda microSD nello slot microSD (6) con i contatti rivolti a sinistra oppure collegare una chiavetta USB nella porta USB.

3.La riproduzione dei contenuti verrà avviata automaticamente.

4.Premere una volta il pulsante Volume-/Brano precedente (4) per passare al brano precedente; premere il pulsante Volume +/Brano successivo (3) per passare al brano successivo.

5.Premere il Pulsante di alimentazione (2) per mettere in pausa o riprendere l a riproduzione.

FUNZIONI BLUETOOTH

ASSOCIAZIONE DEI DISPOSITIVI

1.Porre l'altoparlante accanto al dispositivo Bluetooth da associare.

2.Accendere l'altoparlante e premere il pulsante M (5) per entrare in modalità Bluetooth.

3.Osservare le istruzioni del proprio dispositivo per ricercare l'altoparlante.

4.Il nome dell'altoparlante è "Denver BTV-220" e verrà visualizzato nell'elenco dei dispositivi Bluetooth. Selezionarlo e inserire la password "0000", se richiesta.

5.Quando l'associazione è stata effettuata con successo, è possibile trasmettere la musica dal proprio dispositivo Bluetooth all'altoparlante

PULSANTI IN MODALITÀ BLUETOOTH

1.Premere una volta il pulsante Volume-/Brano precedente (4) per passare al brano precedente; premere il pulsante Volume +/Brano successivo (3) per passare al brano successivo.

2.Premere il Pulsante di alimentazione (2) per mettere in pausa o riprendere la iproduzione.

3.Se si riceve una chiamata, premere il Pulsante di alimentazione (2) per rispondere alla chiamata e attivare la funzionalità dell'altoparlante del telefono. Per terminare una chiamata premere di nuovo il Pulsante di alimentazione (2).

CONNESSIONE BLUETOOTH STEREO TRUE WIRELESS (FUNZIONE TWS PER DUE ALTOPARLANTI)

1.Accensione di due altoparlanti; l'impostazione predefinita è la modalità Bluetooth (viene emesso un segnale acustico che conferma che l'altoparlante è impostato in modalità di associazione Bluetooth)

2.Disattivare la funzione Bluetooth del telefono o di un altro dispositivo Bluetooth, premere e tenere premuto il tasto M (5) di uno dei due altoparlanti (viene emesso un segnale acustico che conferma la funzione TWS). Dopo alcuni secondi viene emesso il messaggio vocale dai due altoparlanti Bluetooth ad indicare che sono stati connessi.

3.Attivare la funzione di ricerca Bluetooth sul proprio telefono cellulare e cercare “Denver BTV-220”.

4.Dopo aver trovato “Denver BTV-220” selezionarlo ed effettuare la connessione.

5.La connessione Bluetooth verrà confermata dal messaggio vocale emesso dall’altoparlante Bluetooth. A questo punto è possibile ascoltare la musica dai due altoparlanti.

6.Premere e tenere premuto di nuovo il pulsante M (5) per terminare la funzione TWS e ascoltare la musica da un solo altoparlante.

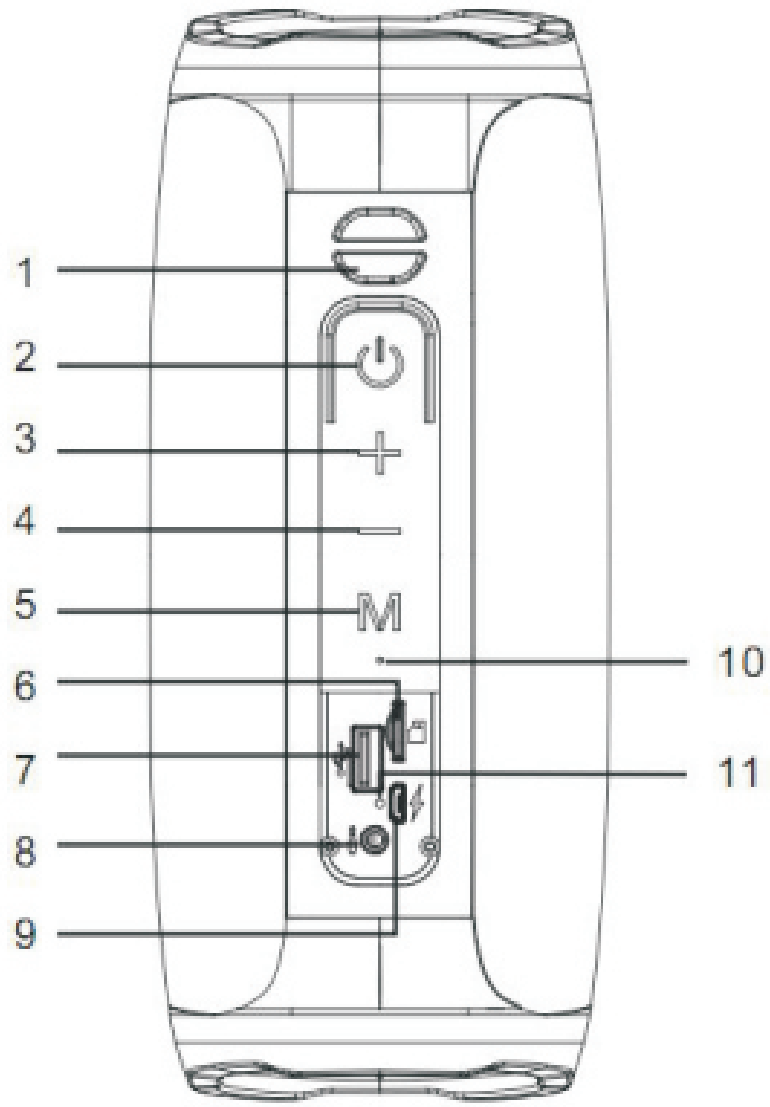

2	Accensione / Spegnimento / Riproduzione / Pausa
3	Volume + / Brano successivo
4	Volume - / Brano precedente
5	Modalità / TWS
6	Slot microSD
7	Porta USB
8	Ingresso Aux
9	Porta di carica USB
10	Microfono
11	Indicatore di stato LED

Formati musicali supportati: MP3

Indicatore di stato LED:

rosso: in carica, si spegne al termine del processo di carica

blu: in funzione

CARATTERISTICHE TECNICHE

Batteria ricaricabile: ..... Litio interna: 3,7V, 2400mAh
Alimentazione: ..... 5 V 1 A
Frequenza bluetooth: ..... 2402MHz~2480MHz
Intervallo di frequenze operative: ..... 20Hz~20KHz
Potenza massima in uscita: 42dBm
Dimensioni: ..... 230 x 96 x 96 mm
Peso: 798g

SICUREZZA, PULIZIA E MANUTENZIONE

Informazioni importanti relative a problemi i sicurezza
Leggere queste informazioni di sicurezza con attenzione per evitare danni personali o al dispositivo. Studiare il manuale d'uso con attenzione prima di installare e avviare il dispositivo. Il produttore non può essere responsabile per l'installazione errata e l'uso non previsto.

Rischio di perdita dell'udito
Non usare mai il dispositivo con alto volume per periodi prolungati o ci può essere perdita dell'udito.

Acqua e umidità
Non utilizzare mai il dispositivo in aree umide o vicino a lavandino, lavabo, vasca, doccia, ecc.
Non toccare mai il dispositivo con le mani bagnate.

Nota: tutti i prodotti sono soggetti a modifiche senza preavviso. Ci riserviamo il diritto di correggere errori e omissioni nel manuale.

TUTTI I DIRITTI RISERVATI, COPYRIGHT DENVER ELECTRONICS A/S

denver

www.denver-electronics.com

Le apparecchiature elettriche ed elettroniche e le batterie incluse contengono materiali, componenti e sostanze che possono essere pericolosi per la salute e per l'ambiente nel caso in cui il materiale di scarto (apparecchiature elettriche ed elettroniche e batterie) non venga gestito correttamente.

Gli apparati elettrici ed elettronici e le batterie sono contrassegnati con il simbolo del cestino barrato mostrato sopra. Questo simbolo indica che le apparecchiature elettriche ed elettroniche e le batterie non devono essere smaltite con gli altri rifiuti domestici, ma separatamente.

È importante inviare le batterie usate alle strutture appropriate e predisposte. In questo modo si ha la garanzia che le batterie verranno riciclate in conformità alla normativa senza danneggiare l'ambiente.

Per le apparecchiature elettriche ed elettroniche e le batterie, tutte le città hanno stabilito dei sistemi di smaltimento che prevedono il conferimento gratuito presso le stazioni di riciclaggio oppure di raccolta porta a porta. Ulteriori informazioni sono disponibili presso l'ufficio tecnico municipale.

Con la presente, Inter Sales A/S dichiara che il tipo di apparecchiatura radio F:\SDL Project\Denver2010007 11L\de-DEè conforme alla direttiva 2014/53/UE. Il testo completo della dichiarazione di conformità EU è disponibile al seguente indirizzo Internet: www.denver-electronics.com Cliccare sull'icona di ricerca nella parte superiore del sito Web. Scrivere il numero di modello: BTV-220. A questo punto accedere alla pagina del prodotto: la direttiva RED si trova nella sezione download/altri download.

Intervallo di frequenze operative:20Hz~20KHz
Frequenza bluetooth: 2402MHz~2480MHz
Potenza massima in uscita:42dBm

Avviso! Contiene una batteria al litio

DENVER ELECTRONICS A/S

Omega 5A, Soeften

DK-8382 Hinnerup

Danimarca

www.facebook.com/denverelectronics