SW-360 SMARTKLOCKA

Användarhandbok
(SVENSKA)

Säkerhetsanvisningar

Läs igenom säkerhetsanvisningarna noggrant innan du använder produkten för första gången och behåll anvisningarna för framtida referens.

1. Produkten är inte en leksak. Håll den utom räckhåll för barn.
2. Varning: Produkten innehåller ett batteri av litiumpolymer.
3. Håll produkten utom räckhåll för barn. Se även till att husdjur inte kan tugga på eller svälja produkten.
4. Produktens drift- och förvaringstemperatur är från 0 grader Celsius till 40 grader Celsius. Temperaturer över och under dessa temperaturer kan påverka funktionen.
5. Öppna aldrig produkten. Om du vidrör elektroniken på insidan av produkten kan du få en elektrisk stöt.

Reparationer och service får endast utföras av kvalificerad personal.

6. Ta bort smartklockan i händelse av läckage eller för hög värme från produkten för att undvika brännskador eller utslag.

7. Att använda andra tillbehör än de som levereras med produkten kan orsaka onormal funktionalitet.

1. I förpackningen

- 1 x Smartklocka
- 1 x laddningskabel
- 1 x användarhandbok

2. Främre och bakre vy

1) Pekskärm: visar klockdata – svep eller peka på skärmen för att välja funktionerna
2) Sidoknapp: Tryck på och håll sidoknappen nedtryckt för att slå på enheten. Tryck igen för att återgå till urtavlan eller stänga av/slå på skärmen
3) Hjärtfrekvenssensor
4) Laddningskontakter

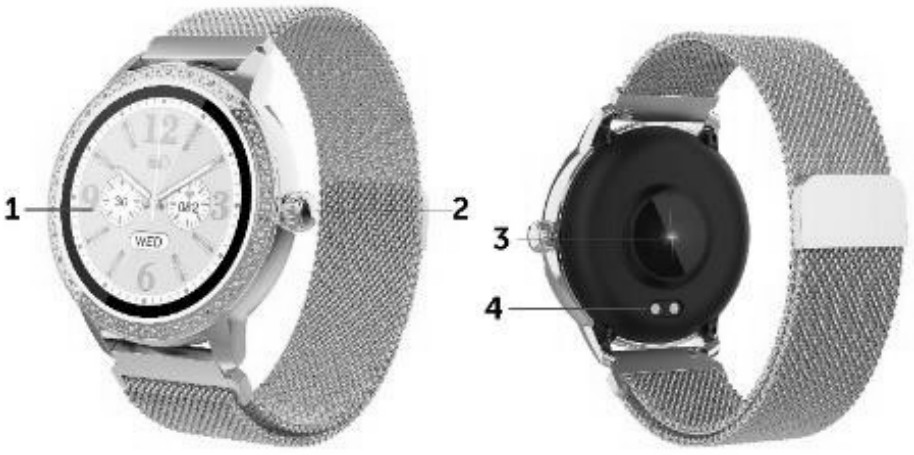

3. Laddar din smartklocka

1) Se till att smartklockan är fulladdad innan du använder den för första gången.
2) Det tar cirka två timmar att helt ladda smartklockan. När en laddare är ansluten laddas smartklockan automatiskt.
3) Se till att laddningsstiften på laddningskabeln passar korrekt på laddningskontakterna på baksidan av smartklockan och anslut sedan den andra änden till en strömkälla.

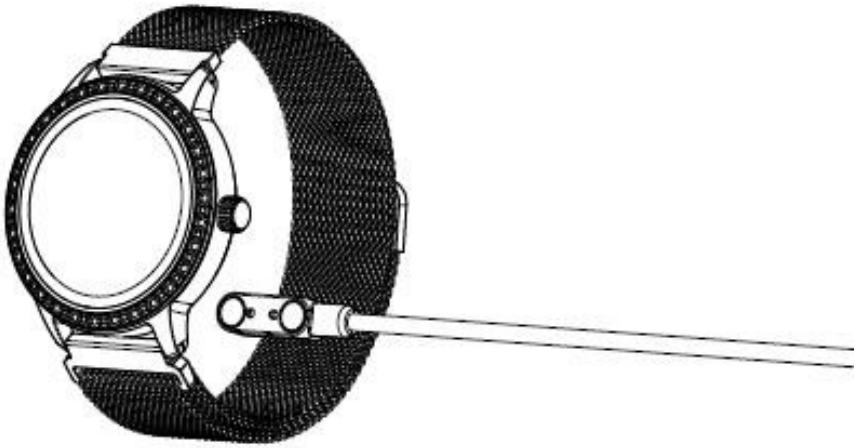

4. Installera, anslut eller koppla bort appen

1) Innan du laddar ned appen ”Denver Smart Life Plus” ska du se till att den är kompatibel med din smarttelefon. Appen fungerar med iOS 10.0 eller senare och Android 5.0 eller senare.
2) Sök efter appen ”Denver Smart Life Plus” i Apple Store eller Google Play eller skanna följande QR-kod för att installera.
3) Aktivera Bluetooth på din smarttelefon, öppna appen ”Denver Smart Life Plus” och konfigurera din profil. Tryck sedan på ”Connect Smartwatch” i inställningarna och anslut genom att välja din smartklocka.

4) Gå till appinställningarna och tryck på ”Disconnect Smartwatch” för att koppla bort smartklockan. På en iPhone måste du även gå till ”Bluetooth” i dina iPhone-inställningar för att ”Glömma den här enheten”.

5. Användarinstruktioner

Tryck på och håll sidoknappen nedtryckt i mer än tre sekunder för slå på din smartklocka. Svep upp/ned eller vänster/höger för att se fler alternativ.

6. Huvudmeny

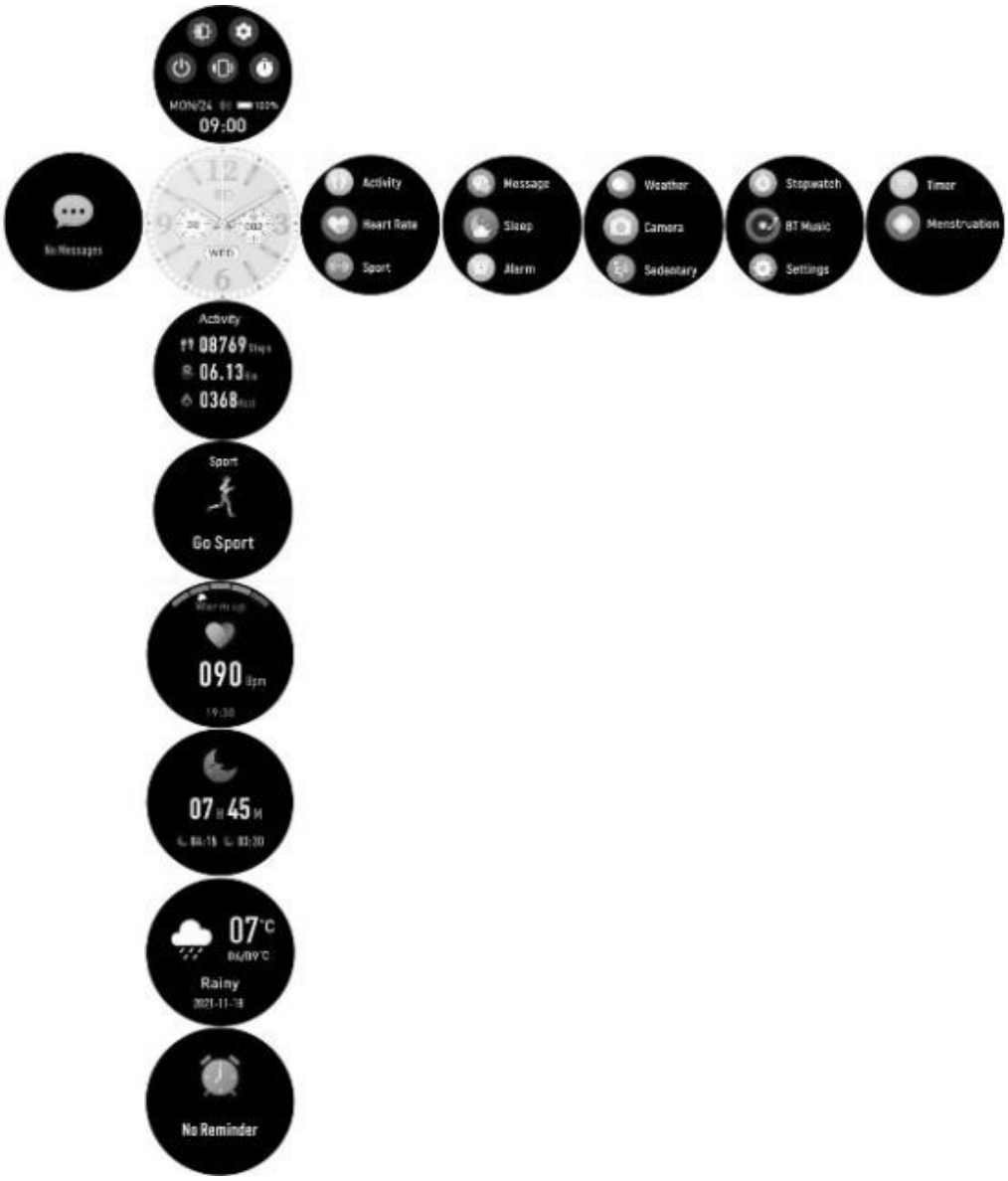

6.1 Urtavlan visas när du har slagit på smartklockan. Tryck på och håll fingret nedtryckt samt svep åt vänster och höger för att välja en annan urtavla.

6.2 Genvägar

Skärmens ljusstyrka – tryck på ikonen för ljusstyrka för att justera (+/-) skärmens ljusstyrka.

Inställningar.

Hitta telefon – för att hitta din smarttelefon.

Stäng av din smartklocka.

Stoppur.

6.3 Meddelanden: Svep från vänster till höger på urtavlan för att kontrollera dina telefonsamtal, SMS-, QQ-, WeChat-, WhatsApp-, Facebook- och Twitter-aviseringar, etc. Meddelanden raderas automatiskt när du har läst dem.

6.4 Svep åt vänster, medan urtavlan visas, för att öppna och se alla menyer.
Tryck på ikonen för att öppna undermenyn. Svep från vänster till höger för att återgå till föregående meny.

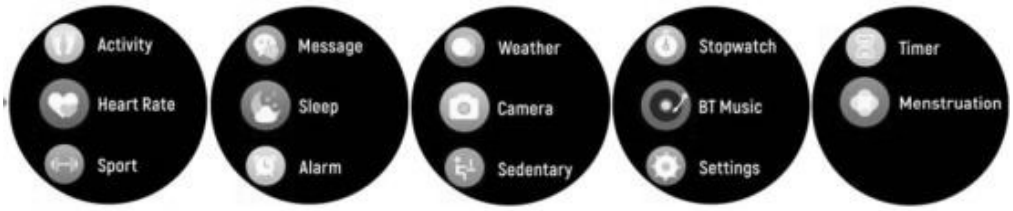

6.5 Sport: Tryck på ikonen för att öppna läget multi-sport. Svep från vänster till höger på skärmen, för att lämna sportmenyerna, och tryck på ikonen ” ” för att avsluta din sport och spara sportdata.

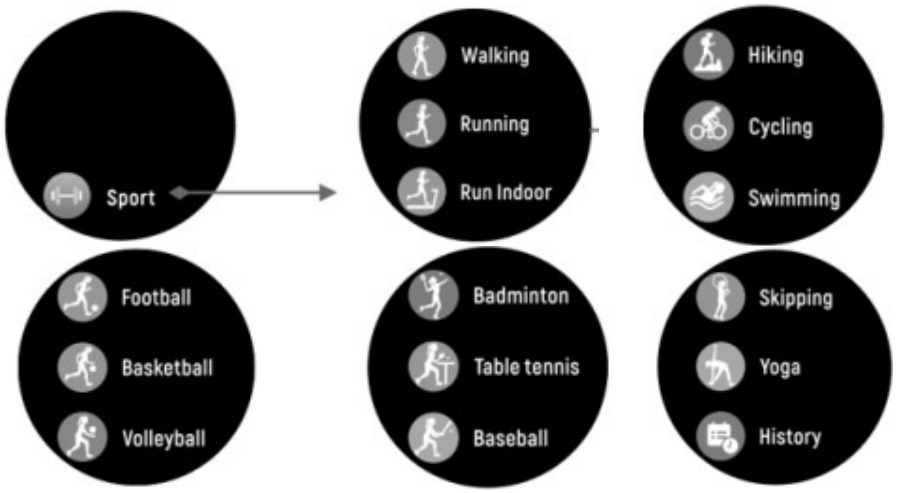

En påminnelse dyker upp om dina sportdata har uppnått ditt uppsatta mål. För lite data, de sparas inte

6.6 Pulsmätare – tryck på ikonen för att övervaka din nuvarande puls. Svep från vänster till höger på

skärmen för att avsluta pulsmätaren.

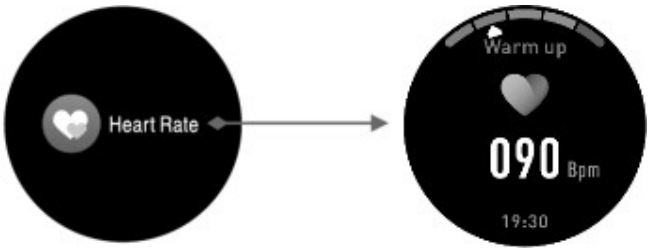

6.7 Sömnövervakning – övervaka din sömn automatiskt mellan kl. 21.00 och 9.00. När du vaknar nästa dag visar smartklockan sömnrapporten med tiden för total sömn, lätt sömn och djup sömn.

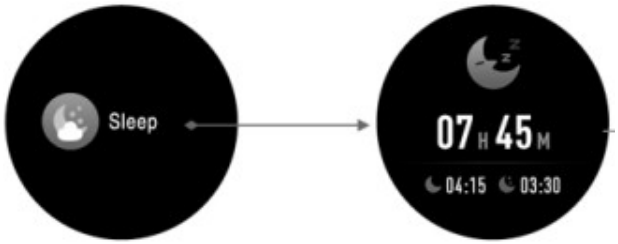

6.8 Larm – du kan ställa in påminnelser i både appen ”Denver Smart Life Plus” och på själva smartklockan. När larmtiden uppnås animeras larmikonen och smartklockan

vibrerar.

6.9 Väder – smartklockan visar vädret när en anslutningen till appen existerar.

6.10 Kamera – öppna appen ”Denver Smart Life Plus” och tryck sedan på kameraikonen på din smartklocka för att ta bilder på distans från din smartklocka.

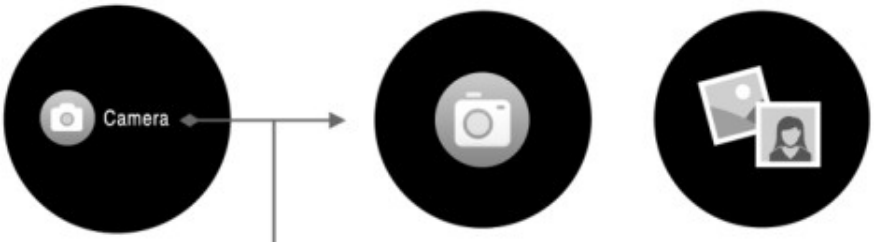

6.11 BT-musik – tryck på ikonen för att styra musiken på din telefon. Du kan välja föregående/nästa låt

och spela upp/pausa musik. Svep från vänster till höger på skärmen för att avsluta kontroll av musikuppspelning.

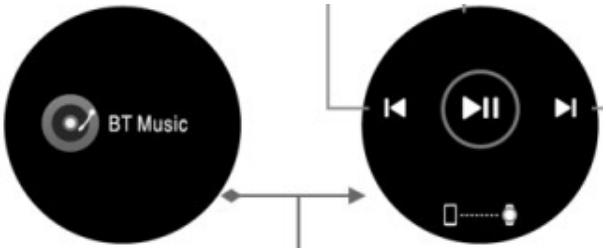

6.12 Stillasittande – ställ in tidsintervallet (minuter), starttid och sluttid i appen. Du kan slå på eller stänga av påminnelsen för stillasittande beteende på klocka. Svep från vänster till höger på skärmen för att avsluta.

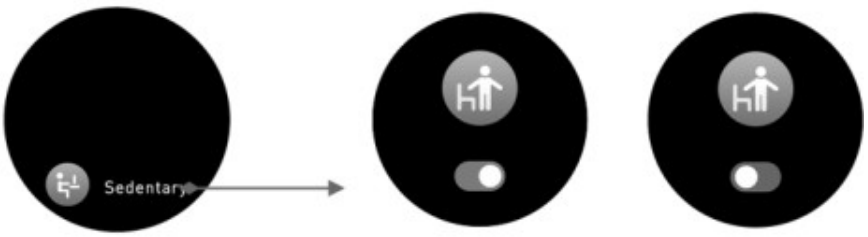

6.13 Inställningar

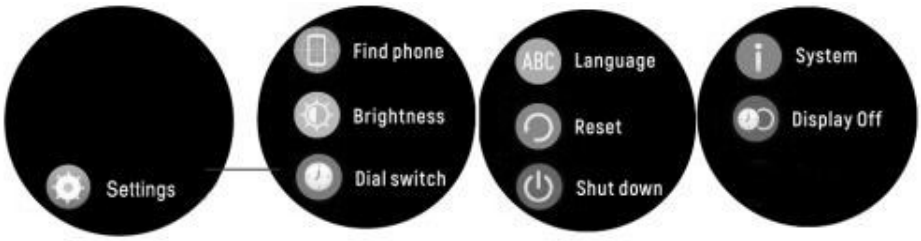

Hitta telefon – hitta din smarttelefon.

ljusstyrka – tryck på ikonen för ljusstyrka för att justera (+/-) skärmens ljusstyrka.

Byta urtavla – svep åt vänster och höger för att välja en annan urtavla.

Språk – ställ in visningsspråket på din klocka.

Återställ – alla data på klockan raderas.

Stäng av

System – för att hitta MAC-adressen, namnet och programvaruversionen på din smartklocka.

Skärm av – välj en visningstid på upp till 300 sek.

6.14 Timer

6.15 Menstruation

Observera - Alla produkter är föremål för ändringar utan föregående meddelande. Vi reserverar oss för eventuella fel och utelämnanden i handboken.

ALLA RÄTTIGHETER RESERVERADE,
UPPHOVSRÄTT DENVER A/S

denver

denver.eu

Elektrisk och elektronisk utrustning samt tillhörande batterier innehåller material, komponenter och ämnen som kan vara skadliga för hälsan och miljön om avfallet (kasserad elektrisk och elektronisk utrustning och batterier) inte hanteras korrekt.

Elektrisk och elektronisk utrustning samt batterier är märkta med en symbol i form av en överstruken soptunna såsom syns ovan. Denna symbol visar att elektrisk och elektronisk utrustning samt batterier inte bör slängas tillsammans med annat hushållsavfall. De ska istället slängas separat.
Som slutanvändare är det viktigt att du lämnar in dina använda batterier på en för ändamålet avsedd anläggning. På det viset säkerställer du att batterierna återvinns lagenligt och att de inte skadar miljön.

Alla kommuner har etablerat insamlingsställen där elektrisk och elektronisk utrustning samt batterier antingen kan lämnas in kostnadsfritt i återvinningsstationer eller hämtas från hushållen. Vidare information finns att tillgå hos din kommuns tekniska förvaltning.

Denver A/S deklarerar härmed att denna typ av radioutrustning SW-360 är i överensstämmelse med direktiv 2014/53/EU. Den fullständiga texten till EU-försäkran om överensstämmelse finns på följande webbadress: denver.eu och klicka sedan på sök IKON på toppen av webbplatsen. Ange modellnumret: SW-360. Öppna produktsidan och Radioutrustningsdirektivet finns under nedladdningar/andra nedladdningar.
Driftfrekvensområde: 2.402~2.480 GHz
Max. uteffekt: 2.22 dBm

DENVER A/S
Omega 5A, Soeften
DK-8382 Hinnerup
Danmark
www.facebook.com/denver.eu

Nordics

Headquarter
Denver A/S
Omega 5A, Soeften
DK-8382 Hinnerup
Denmark
Phone: +45 86 22 61 00
(Push “1” for support)

E-Mail
For technical questions, please write to: support.hq@denver.eu
For all other questions please write To: contact.hq@denver.eu

Germany

Denver Germany GmbH Service
Max-Emanuel-Str. 4
94036 Passau
Phone: **+49 851 379 369 40**

E-Mail

support.de@denver.eu

Fairfixx GmbH

Repair and service

Rudolf-Diesel-Str. 3 TOR 2

53859 Niederkassel

(for TV, E-Mobility/Hoverboards/ Balanceboards, Smartphones & Tablets)

Tel.: +49 851 379 369 69

E-Mail: denver@fairfixx.de

Benelux

DENVER BENELUX B.V.

Barwoutswaarder 13C+D

3449 HE Woerden

The Netherlands

Phone: **0900-3437623**

E-Mail: support.nl@denver.eu

Austria

Lurf Premium Service GmbH

Deutschstrasse 1

1230 Wien

Phone: **+43 1 904 3085**

E-Mail: denver@lurfservice.at

Spain/Portugal

DENVER SPAIN S.A

Ronda Augustes y Louis Lumiere, nº

23 – nave 16

Parque Tecnológico

46980 PATERNA

Valencia (Spain)

Spain

Phone: +34 960 046 883

Mail: support.es@denver.eu

Portugal:

Phone: +35 1255 240 294

E-Mail: denver.service@satfiel.com

Denver A/S
Omega 5A, Soeften
DK-8382 Hinnerup
Denmark

Denver.eu
facebook.com/denver.eu